V: 2

662 ASMA KİLİT HAMİLİ ÇEYREK DÖNÜŞLÜ KİLİT

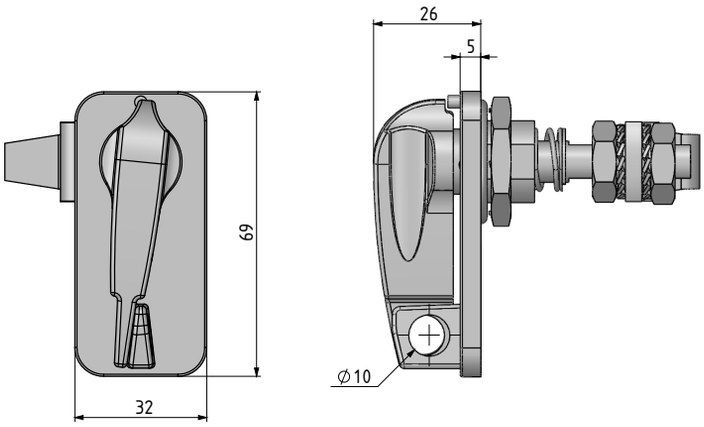

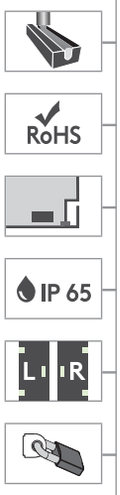

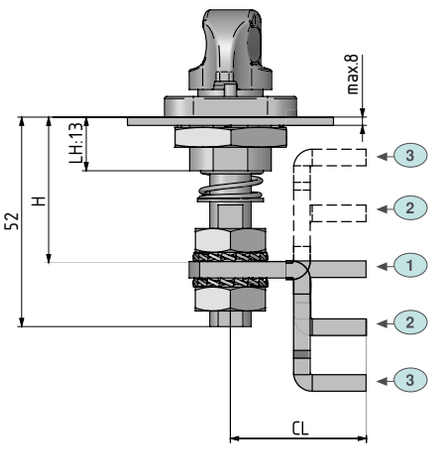

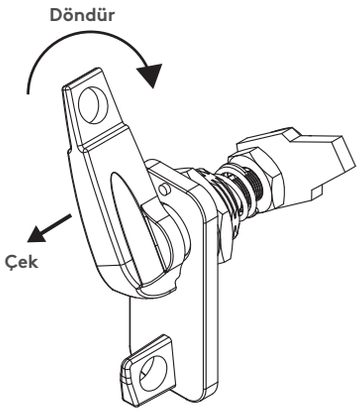

Sol kapak veya Sağ kapak için tutamağı çekin ve çevirin.

- Asma kilit uygulanabilir.
- Ayarlanabilir kilitleme mesafesi
- 3 farklı tip dil uygulanır.
- Asma kilit kanca çapı max. 8 mm olmalıdır.

MALZEME

KOVAN: Zamak DIN-EN 1774-ZnAl4Cu1

TUTAMAK: Zamak DIN-EN 1774-ZnAl4Cu1

DİL: Çelik

YÜZEY

Krom kaplama veya siyah boya

DİL	CC	CH	CL	POZİSYON	H: KİLİTLEME MIN	MAX
1	01	0	33	Düz	30	41,5
2	02	14	33	Yukarı	16	27,5
				Aşağı	44	55,5
3	03	27,5	33	Yukarı	2,5	14
				Aşağı	57,5	69

MALZEME	M	YÜZEY	F
Zamak	1	Krom kaplama	1
		Siyah boya	2
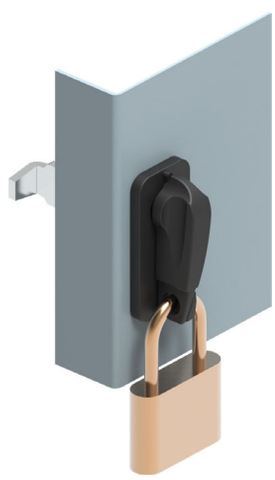
Grup Kodu	Versiyon	Malzeme	Yüzey	Dil
662	2	1	F	CC